Notizen:

BEDIENUNGSANLEITUNG
DAMPFLOKOMOTIVE BR 78

Instruction sheet for Steam Locomotive BR 78

PIKO MODELLBAHNEN & GEBÄUDEMODELLE H0

PluX22

 # 50608 Gleichstrom DC 0-12 V ⎓

Wichtige Informationen sind in der Verpackung und in der Anleitung enthalten.
Bitte bewahren Sie diese auf.

Für digitalen Betrieb des Modells ist ein geeigneter Decoder nachzurüsten!

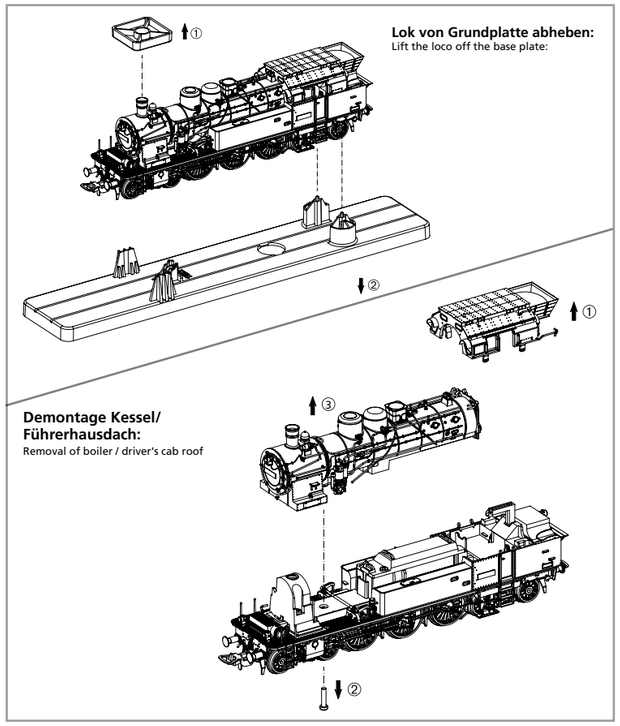

Lok von Grundplatte abheben:
Lift the loco off the base plate:

Demontage Kessel/ Führerhausdach:
Removal of boiler / driver's cab roof

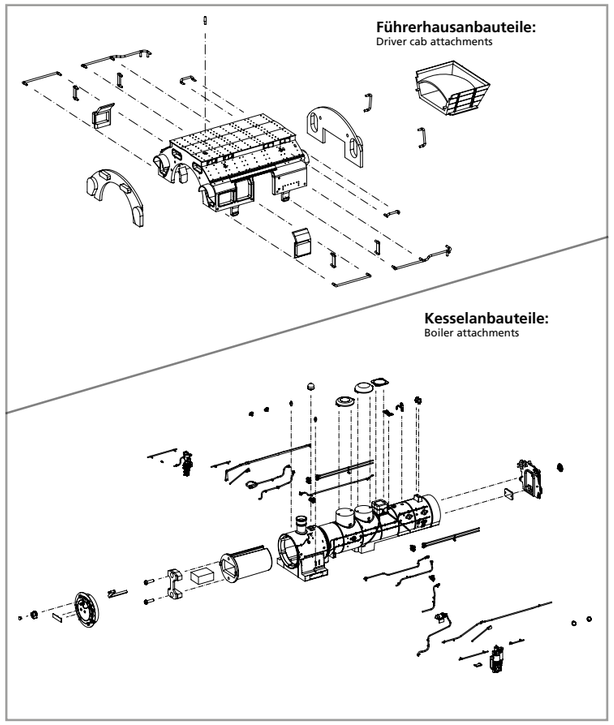

Führerhausanbauteile:
Driver cab attachments

Kesselanbauteile:
Boiler attachments

Decodereinbau:
Installing decoder

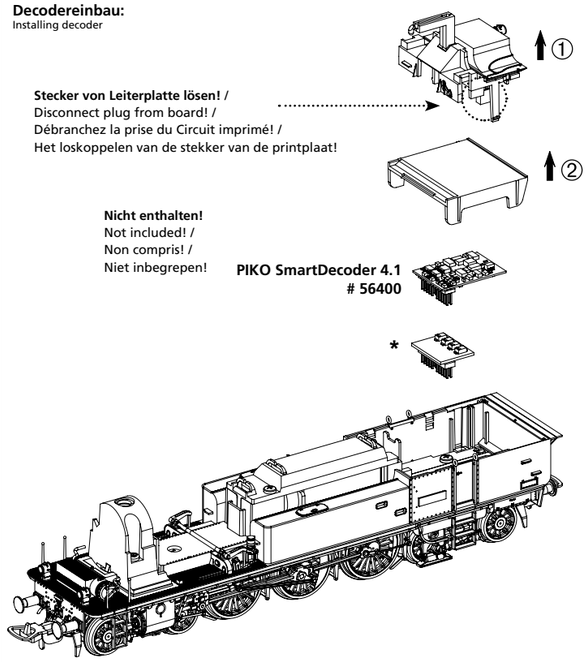

Stecker von Leiterplatte lösen! /
Disconnect plug from board! /
Débranchez la prise du Circuit imprimé! /
Het loskoppelen van de stekker van de printplaat!

Nicht enthalten!
Not included! /
Non compris! /
Niet inbegrepen!

PIKO SmartDecoder 4.1
 # 56400

* Bitte Brückenstecker aufbewahren!
Please save the DC Bridge!
Conservez l'interface digitale!
De brugstekker s.v.p. bewaren!

Rauchgenerator:
Smoke generator

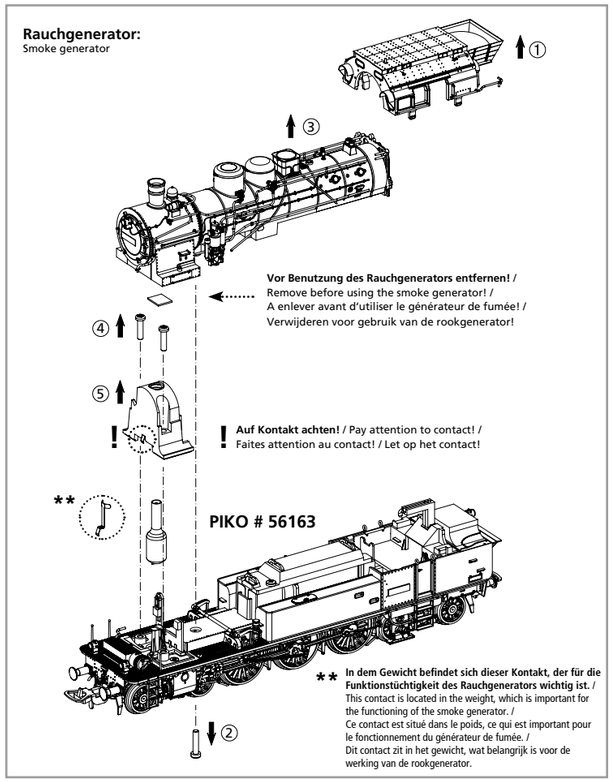

Vor Benutzung des Rauchgenerators entfernen! /
Remove before using the smoke generator! /
A enlever avant d'utiliser le générateur de fumée! /
Verwijderen voor gebruik van de rookgenerator!

Auf Kontakt achten! / Pay attention to contact! /
Faites attention au contact! / Let op het contact!

PIKO # 56163

** **In dem Gewicht befindet sich dieser Kontakt, der für die Funktionstüchtigkeit des Rauchgenerators wichtig ist.** /
This contact is located in the weight, which is important for the functioning of the smoke generator. /
Ce contact est situé dans le poids, ce qui est important pour le fonctionnement du générateur de fumée. /
Dit contact zit in het gewicht, wat belangrijk is voor de werking van de rookgenerator.

PIKO Spielwaren GmbH • Lutherstraße 30 • 96515 Sonneberg • GERMANY

50608-90-7010_V3

Verkabelung:
Wiring

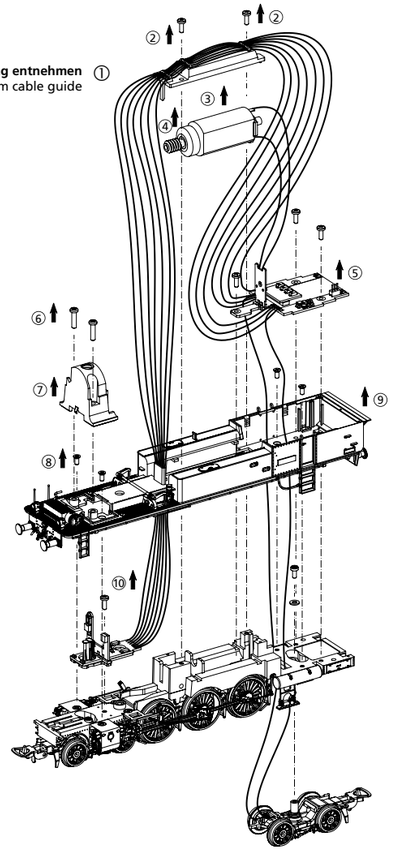

Nachrüsten Sound:
Retrofitting Sound

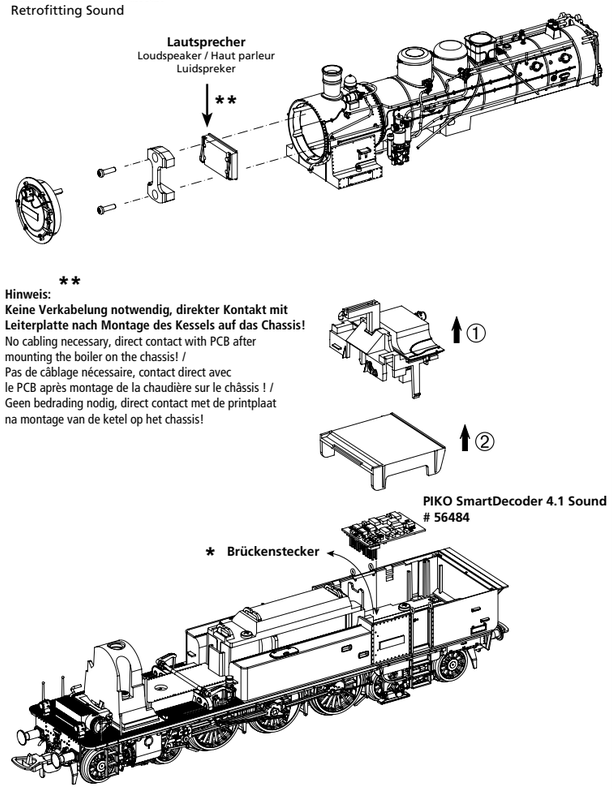

* Bitte Brückenstecker entfernen und aufbewahren!
Please remove and save the DC Bridge!
Supprimer e conservez l'interface digitale!
De brugstekker s.v.p. verwijderen en bewaren!

Fahrwerkdemontage:
Chassis disassembly

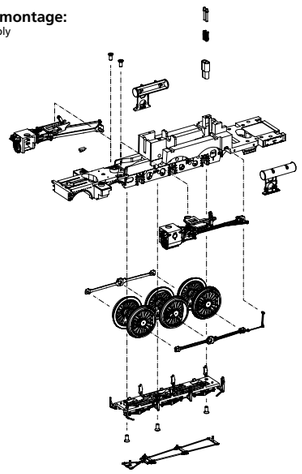

Rahmenanbauteile:
Chassis attachments

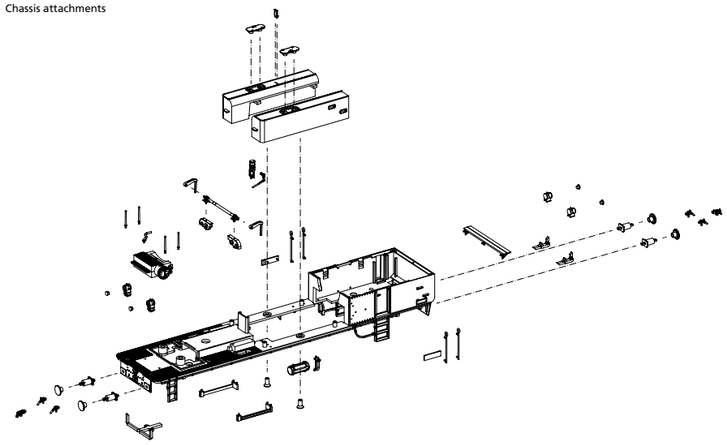

Vorlauf-/Nachlaufdrehgestell Montage:
First running/trailing bogie Assembly

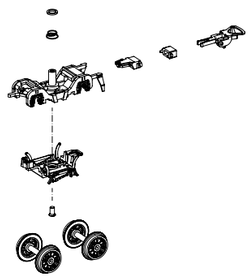

! Zurüstbauteil nur für Fahrbetrieb ohne Kupplung /
Component only for driving operation w/o coupler /
Composant uniquement pour l'opération de conduite sans attelage /
Component alleen voor rijden zoner koppeling

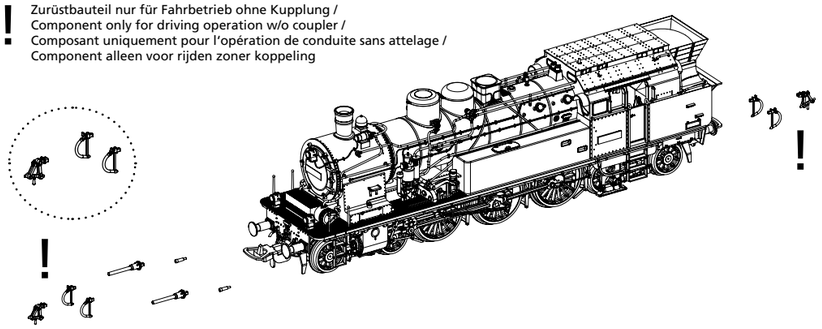

ERSATZTEILE DAMPFLOKOMOTIVE BR 78
Spare parts for Steam Locomotive BR 78

Bei Ersatzteilanforderung bitte immer die vollständige Ersatzteil-Nr. angeben • Please order the wanted spare part with the complete spare part item number.

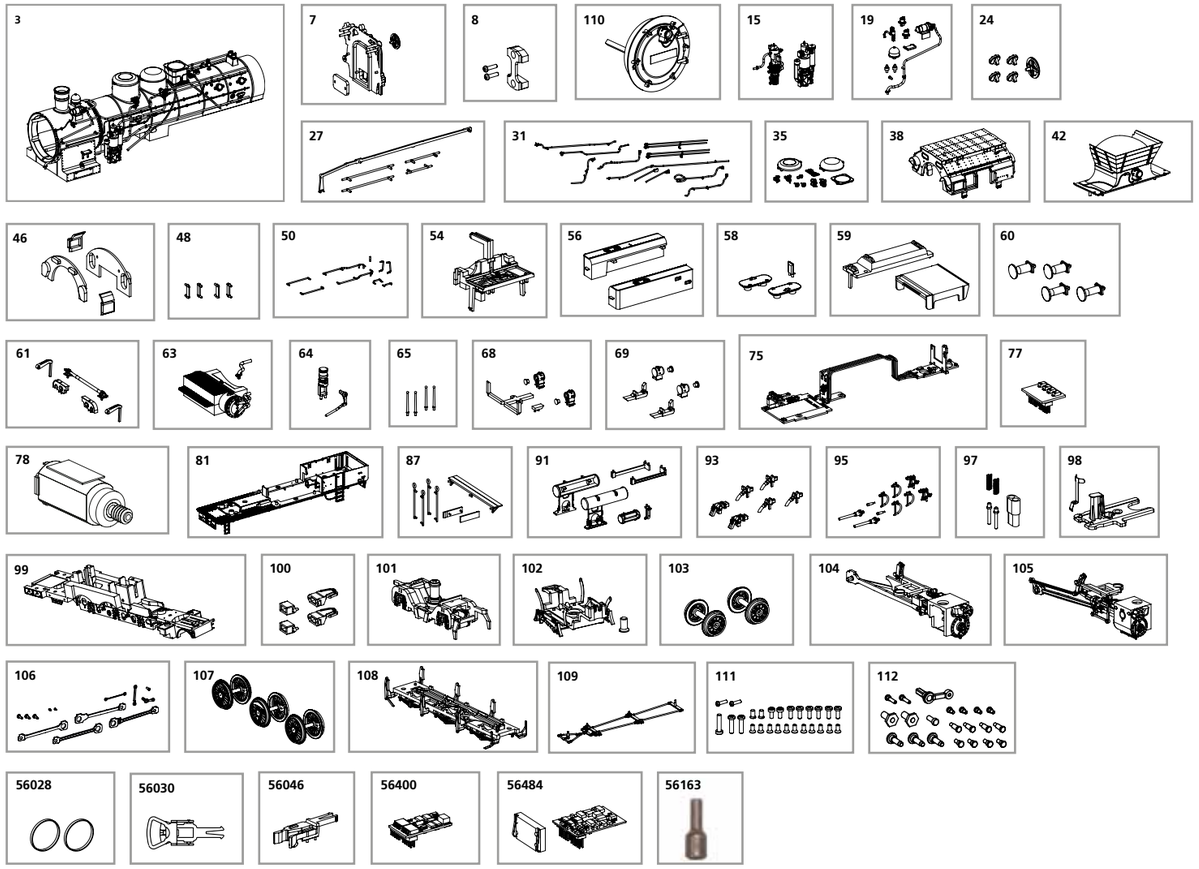

Bezeichnung / Description	ET-Nr. / spare part N°	PG*
Kessel, komplett / Boiler, complete	50608-03	17
Kesselrückwand / Boiler back panel	50600-07	7
Lautsprecherhalter / Holder loudspeaker	50600-08	6
Rauchkammertür, komplett / Smoke box door, complete	50608-110	10
Luftpumpe, Speisepumpe / Air pump, Feed pump	50600-15	7
Kesselanbauteile / Small parts for boiler	50608-19	8
Deckel, Handrad / Cover, Hand wheel	50600-24	7
Steuerstange, Handstangen / Control rod, Handrails	50608-27	7
Leitungen Kessel / Pipes for boiler	50608-31	9
Deckel Ventile / Cover valves	50608-35	8
Führerhaus / Driver cab	50608-38	11
Kohlenaufsatz mit Aufsatz / Coal bunker w coal tower	50600-42	8
Fenster / Window	50600-46	8
Windabweiser (4 St.) / Air deflector (4 pcs.)	50600-48	7
Handstangen Führerhaus / Handrails for driver cab	50600-50	9
Inneneinrichtung / Interior	50600-54	9
Wasserkasten, links + rechts / Water tank, left + right	50608-56	11
Deckel-Wasserkasten / Cover for water tank	50608-58	6
Motorhalter, Fussboden / Motor holder, Floor	50600-59	7
Puffer / Buffer	50600-60	7
Steuerwelle mit Hebel und Träger / Control shaft w lever and beam	50600-61	7
Vorwärmer / Preheater	50608-63	8
Fettschmierpumpe, Hebel / Grease lubrication pump, lever	50600-64	7
Rangiergriff (4 St.) / Grip headstock (4 pcs.)	50600-65	8
Lampe vorne (2 St.) / Lamp front (2 pcs.)	50608-68	8
Lampe hinten (2 St.) / Lamp rear (2 pcs.)	50608-69	8
Leiterplatte, komplett / Pcb, complete	50600-75	16
Brückenstecker / Strapping plug	50600-77	8
Motor, komplett / Motor, complete	50600-78	14
Umlauf / Circulation	50608-81	9
Türhandlauf (4 St.), Trittbrett, Lokschild (2 St.) / Door handrail (4 pcs.), Step, Locomotive sign (2 pcs.)	50608-87	8
Kessel, Traverse, Dampfrohr / Boiler, Bar holder, Steam pipe	50608-91	9
Zughaken, Bremsschlauch (kurz) / Coupling hook, Brake pipe (short)	50604-93	7
Zughaken, Bremsschlauch (lang) / Coupling hook, Brake pipe (long)	50604-95	8

Bezeichnung / Description	ET-Nr. / spare part N°	PG*
Kontakte / Contact	50600-97	8
Lichtabdeckung, Kontakte / Light cover, contact	50600-98	8
Lokrahmen mit Zahnräder / Chassis w gearwheels	50600-99	17
Kupplungsschacht mit Verlängerung (2 Sets) / Coupler connector w Coupler pocket extension (set of 2)	50600-100	7
Vorläuferdrehgestell mit Federn / Bogie forerunner w springs	50600-101	8
Schleiferplatte mit Radschleifer (Vorläufer) / Contact plate w wheelslider (forerunner)	50600-102	8
Radsatz Vorläufer (2 St.) / Wheelset forerunner (2 pcs.)	50600-103	10
Zylinder mit Gestänge links / Cylinder left w construction	50600-104	12
Zylinder mit Gestänge rechts / Cylinder right w construction	50600-105	12
Kuppelstangen / Coupling rods	50600-106	12
Treibradsatz (3 St.) / Wheelset drive (3 pcs.)	50600-107	12
Achshalter mit Radschleifer / Wheel holder w contact plate	50600-108	9
Bremsgestänge / Brake construction	50600-109	7
Schrauben / Screws	50600-111	7
Kurbelbolzen / Crank pins	50600-112	10
ET aus unserem Standard-Programm / Spare parts standard range		
Haftreifen (10 Stck.) / Friction tyres (set of 10)	56028	
Kupplung, vollst. (2 Stck.) / Coupling, complete (set of 2)	56030	
H0 PIKO Kurzkupplung (4 Stck.) / Short Coupling (4 pcs.)	56046	
PIKO SmartDecoder 4.1 PluX22 / PIKO SmartDecoder 4.1 PluX22	56400	
PIKO SmartDecoder 4.1 Sound / PIKO SmartDecoder 4.1 Sound	56484	
Dampfgenerator / steam generator	56163	

*Preisgruppe *price category